Beknopte informatie

De middelzware klasse van 12 tot 17 ton veelzijdig, comfortabel en zeer economisch

De nieuwe middelzware klasse: Veelzijdig, comfortabel en zeer economisch.

Bij de nieuwe 12-, 14- en 17-tonners klopt alles. De techniek, het comfort en de zuinigheid.
In deze nieuwe klasse is voor elk transportdoel het juiste voertuig en voor elke opbouw het juiste chassis. Want het toelaatbaar totaalgewicht strekt zich, met eventuele speciale vergunningen, uit van 10.6 tot 17.5 ton. En het lage eigengewicht garandeert een hoog nuttig laadvermogen.
U kunt een keus maken uit twee typen motoren:
de formule-6-motoren met gecombineerde drukvulling en interkoeling van 125 of 141 kW (170 of 192 PK) DIN. Zij onderscheiden zich door een bijzonder laag brandstofverbruik.
De 170 PK motor verbruikt bv. slechts 210 g/kWh.

Er bestaan ook maar weinig vergelijkbare voertuigklassen met zoveel comfort voor de chauffeur. Kortom zij is zeer economisch en veelzijdig in haar gebruiksmogelijkheden.

Het grote programma van de nieuwe middelzware klasse van 12 tot 17 ton

De 12 en 14-tonners hebben 5 verschillende wielbases, de 17-tonners 6 wielbases. Bakwagens, trekkers, kippers en chassis voor speciale opbouw. Met bladvering of luchtvering aan de achteras. Met normale cabine. Bovendien bestaan er ook 14- en 16-tonners met 4-wiel-aandrijving. Een uitgebreid programma met twee motorvermogens, 125 of 141 kW (170 of 192 PK) DIN.

Het toelaatbaar totaalgewicht kan van 10.6 tot 17.5 ton exact op de geplande inzet worden afgestemd. Op het gebruik in het binnenland en bij besteldiensten, in het buitenland, in de handel- en industriesector, in de bouwsector, bij gemeentewerken en bij de brandweer.

De voertuigen kenmerken zich door een bijzonder laag eigengewicht. Hierdoor kenmerken zij zich door:

- een hoog nuttig laadvermogen

Het doet er niet toe, waarvoor men kiest: De nieuwe middelzware klasse is altijd economisch.

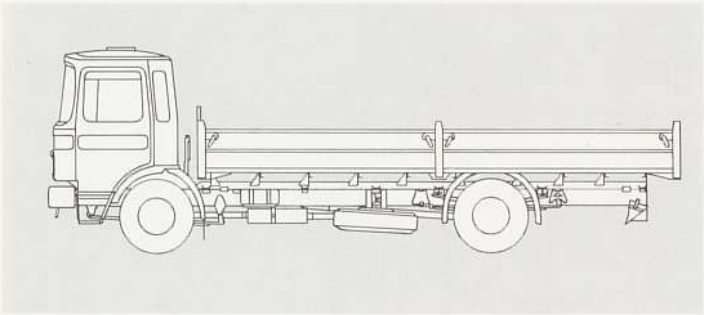

12.170 F/FL
12.192 F/FL
14.170 F/FL
14.192 F/FL
17.170 F/FL
17.192 F/FL

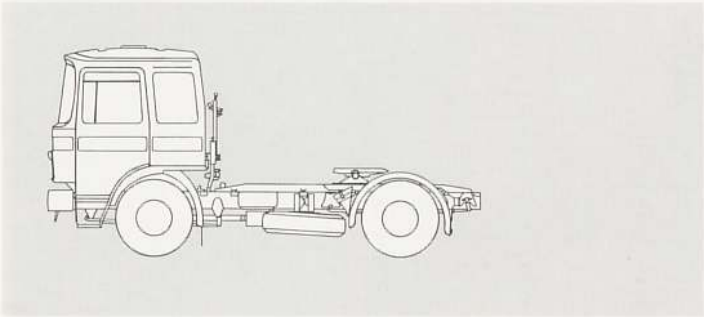

12.170 FT/FLT
12.192 FT/FLT
14.170 FT/FLT
14.192 FT/FLT

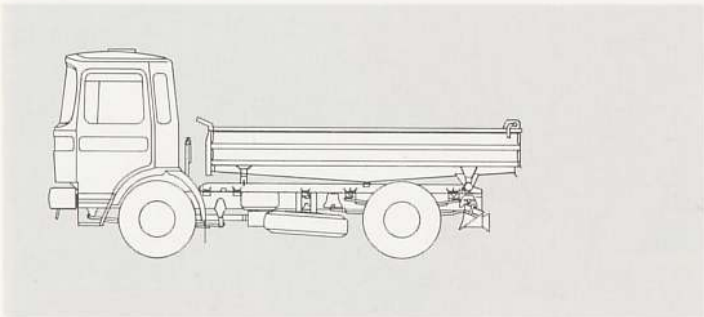

12.170 FK
12.192 FK
14.170 FK/FAK
14.192 FK/FAK
17.170 FK/FAK
17.192 FK/FAK

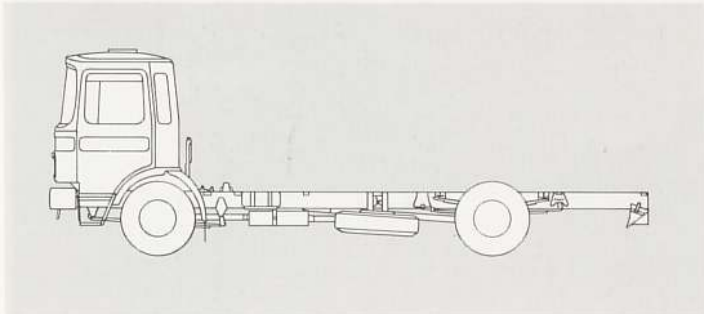

12.170 F/FL
12.192 F/FL
14.170 F/FL/FA
14.192 F/FL/FA
17.170 F/FL/FA
17.192 F/FL/FA

Veelzijdige gebruiksdoeleinden
Ideaal voor elke opbouw

Zonder problemen past elke opbouw. De montage van een hulpraam is denkbaar eenvoudig. Het chassis is van voor tot achter kaarsrecht. Het toelaatbaar totaalgewicht kan precies op de geplande inzet worden afgestemd. Dat levert U niet alleen financiële voordelen op. Hiermee bereikt U ook een optimale aanpassing voor de reeds aanwezige aanhangwagens of opleggers.

Wij bieden voertuigen naar maat. Bij de twee motorvermogens komen in het totaal 11 wielbases, drie verschillende assen met verschillende overbrengingen, 6 of 12 versnellingen, verschillende bandenmaten, onder de achteras paraboolveren of luchtvering en bij de 14- en 17-tonners aandrijving op alle wielen.

De nieuwe middelzware klasse is een optimale distributie truck.

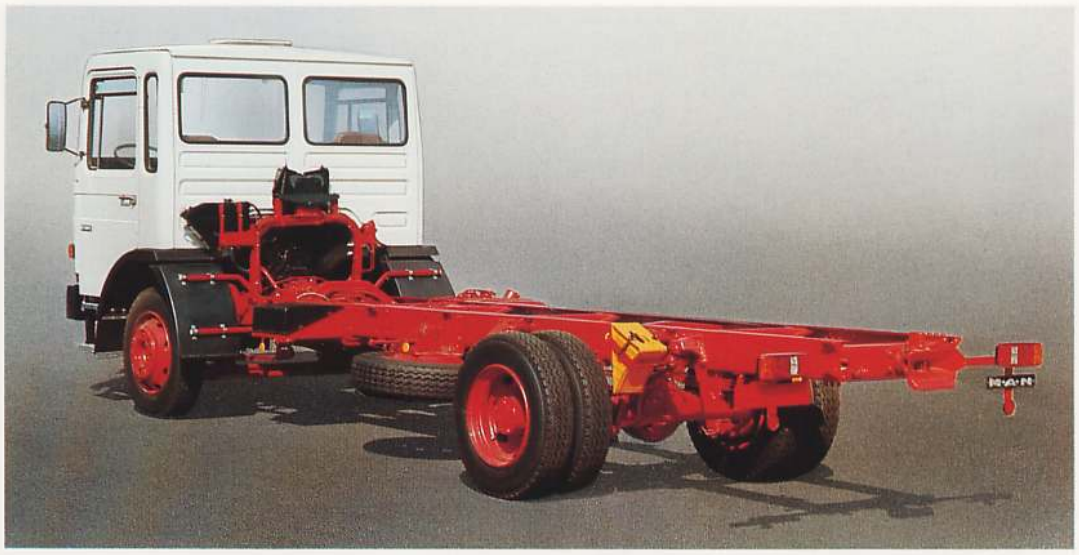

Zoveel cabine comfort is in deze klasse uniek

Voor ons vanzelfsprekend, want de cabine van de nieuwe middelzware klasse is practisch dezelfde als die van de frontstuur-uitvoering van zijn zwaardere broers. Naast de normale cabine bestaat er ook nog de slaap-cabine met gemakkelijke slaapplaatsen en het beproefde MAN-comfort voor het internationaal verkeer.

Voor rijscholen of voor het vervoer van werklieden is een verlengde cabine met een dubbele zitbank leverbaar.

De plaats voor de chauffeur is comfortabel en ergonomisch uitgevoerd. Ook het bedieningsgemak is uniek. De nieuwe, lichte pookschakeling, met korte schakelwegen bevindt zich dicht bij de hand, direct op de motorafdekking.

De synchromesh-versnellingsbak vergemakkelijkt niet alleen het schakelen maar vermindert ook slijtage en bespaart brandstof.

De cabine is hydraulisch kantelbaar en wordt mechanisch vergrendeld. Voor de dagelijkse controle- en onderhoudswerkzaamheden behoeft deze vanzelfsprekend niet te worden gekanteld.

Dit alles ontlast de chauffeur en verhoogt zijn prestatievermogen, brengt veiligheid in het belang van de onderneming.

Motoren met vermogens van 125 tot 141 kW (170-192 PK) DIN

MAN houdt het lijnmotorconcept consequent bij en dat reeds vele jaren.
Vandaar, dat ook de nieuwe 12-, 14- en 17-tonners, lijnmotoren hebben. Met 125 of 141 kW (170 of 192 PK) DIN. De motoren zijn zeer stil en hebben door hun compacte bouw een gunstig gewicht t.o.v. het ontwikkelde vermogen. Exact hieraan aangepast zijn de versnellingsbak en de achterasoverbrenging, waardoor het motorvermogen optimaal wordt benut.

De 6-cylinder-lijnmotor met 170 of 192 PK heeft een gecombineerde drukvulling en interkoeling.
Motoren in deze uitvoering zijn bijzonder economisch.

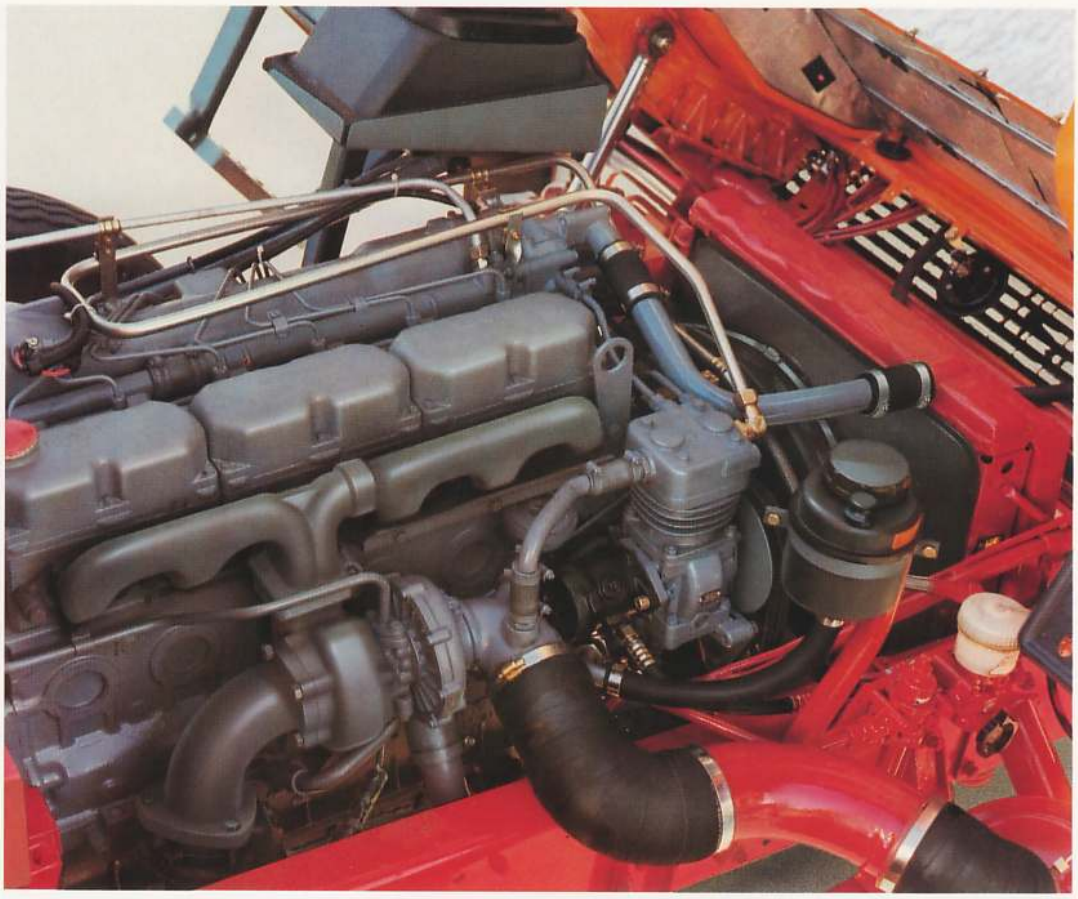

MAN-6-cylinder-lijnmotor

Boring/Slag	102/116 mm
Cylinderinhoud	5.687 cm³

D 0226/170 (diagram links)
Vermogen 125 kW (170 PK) DIN,
138 kW (187 PK) SAE
bij 2800/min.
Max. koppel 550 Nm (56 kgm) DIN,
605 Nm (62 kgm) SAE
bij 1200–1600/min.

D 0226/192 (diagram rechts)
Vermogen 141 kW (192 PK) DIN,
155 kW (211 PK) SAE
bij 2800/min.
Max. toerental 2800/min.
Max. koppel 620 Nm (63 kgm) DIN,
682 Nm (69 kgm) SAE
bij 1200–1600/min.

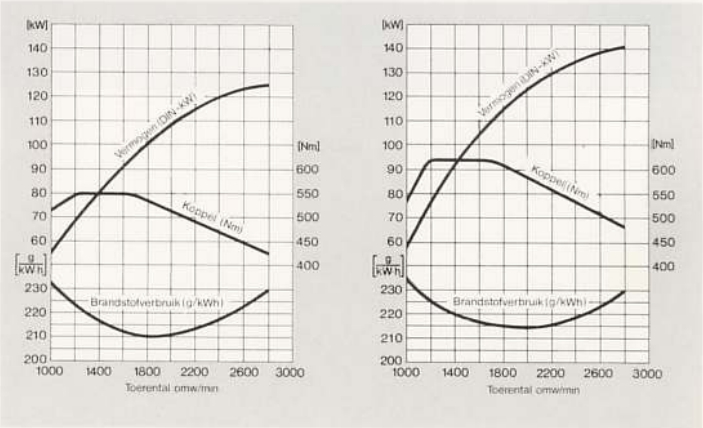

De formule-6-motor, meer vermogen, minder brandstofverbruik

De formule-6-motor betekent: Meer vermogen en minder brandstofverbruik, dus kracht en zuinigheid, die weinig kosten.

Deze motor kreeg bij MAN de aanduiding »Formule-6«. Onder dit begrip vallen:
- economisch rijden zonder aan kracht in te boeten
- groot trekvermogen
- hoge gemiddelde snelheden op lange trajecten
- grote trekkracht bij accelereren.

Samengevat onderscheidt de 6-cylinder-lijnmotor met gecombineerde drukvulling en interkoeling zich door de volgende kenmerken:

1. Hij optimaliseert het energie-rendement door een betere verbranding. Dat betekent: lager brandstofverbruik
2. Hij beschikt over een optimale draaimomentkromme. Dat betekent: bij lage toerentallen veel kracht.
3. Hij is thermisch laag belast. Dat betekent: een lange levensduur.
4. Hij is bijzonder stil. Dat betekent: milieuvriendelijk.

De 6-cylinder-lijnmotoren met gecombineerde drukvulling en interkoeling zijn bijzonder economisch. De interkoeling garandeert dat de motor thermisch gezond blijft. De turbo zorgt voor kracht, die niets kost. De door de turbo voorgecomprimeerde lucht wordt in het resonantiesysteem in drukgolven omgezet en leiden reeds bij lage toerentallen tot een optimale cylindervulling.

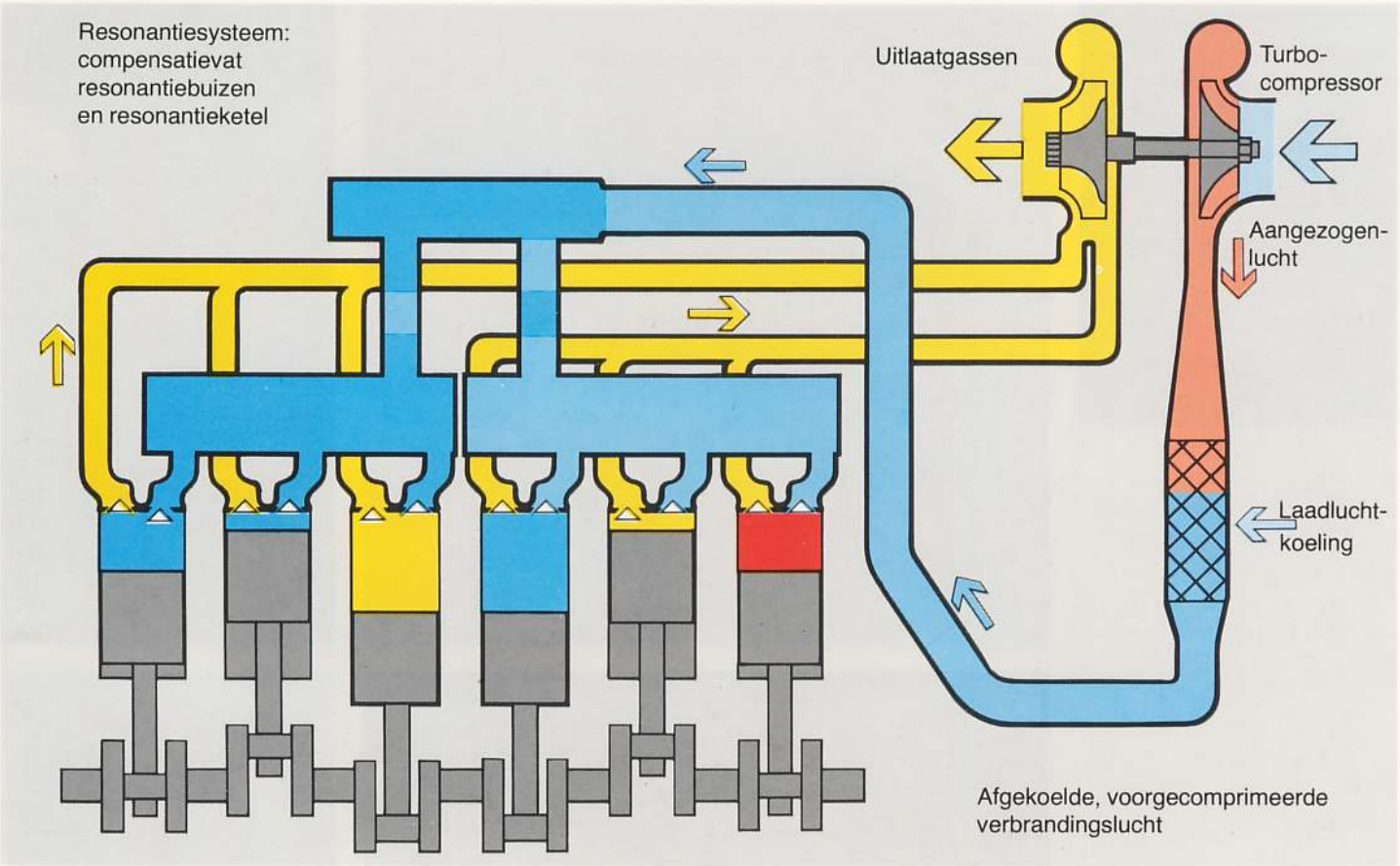

De middelzware klasse overal in gebruik

De nieuwe middelzware klasse van MAN is betrouwbaar, robuust en veelzijdig in het gebruik. De moderne techniek en grote zuinigheid maken deze klasse overal in binnen- en buitenland tot een veel geprezen partner; in elke branche, voor elk distributie transport.

Steeds klaar voor gebruik door betrouwbare service

MAN heeft een dicht servicenet in binnen- en buitenland. De MAN-service zorgt ervoor, dat Uw wagens steeds klaar staan voor hun inzet. Bij korte standtijden en met de laagst mogelijke kosten.

MAN-service-werkplaatsen zijn overeenkomstig de laatste technische kennis ingericht en van de meest moderne uitrusting en gereedschappen voorzien. Specialisten, die zich alleen met bedrijfswagens bezighouden, voeren alle onderhouds- en reparatiewerkzaamheden uit. Evenals de door de wet voorgeschreven controles en keuringen, en indien U onderdelen nodig heeft, beschikt elke MAN-service-werkplaats over een ruim gesorteerd onderdelenmagazijn. Wanneer er onderdelen nodig zijn, die buiten het standaardpakket vallen, geschiedt levering door de onderdeel-expresdienst. Uiterlijk nog in dezelfde nacht.

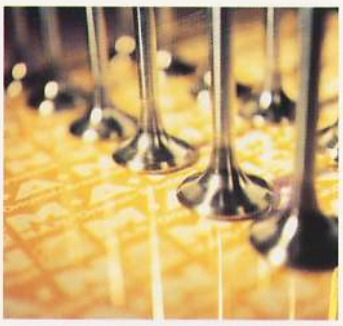

MAN Nutzfahrzeuge GmbH

Postfach 50 06 20
8000 München 50

D 111.1379 I/NL
tü 12873
Printed in W.-Germany

Tekst en afbeeldingen vrijblijvend. Wijzigingen door toekomstige technische ontwikkelingen voorbehouden.